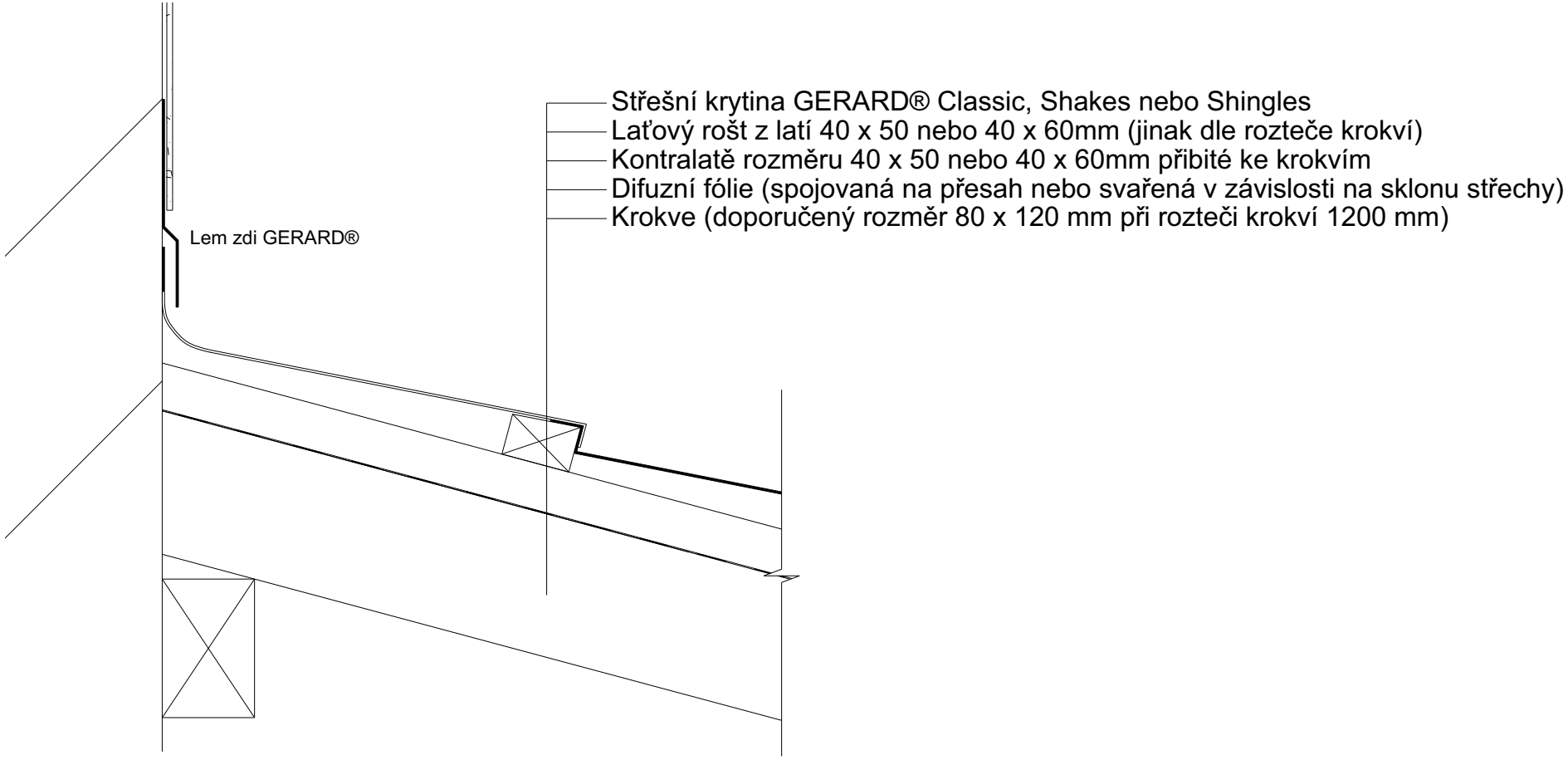Detail střechy - konstukční řešení lemu zdi 1:1